Datenblatt

DIAMANT 2000

Einer der leistungsfähigsten Allroad -Selbstfahrer

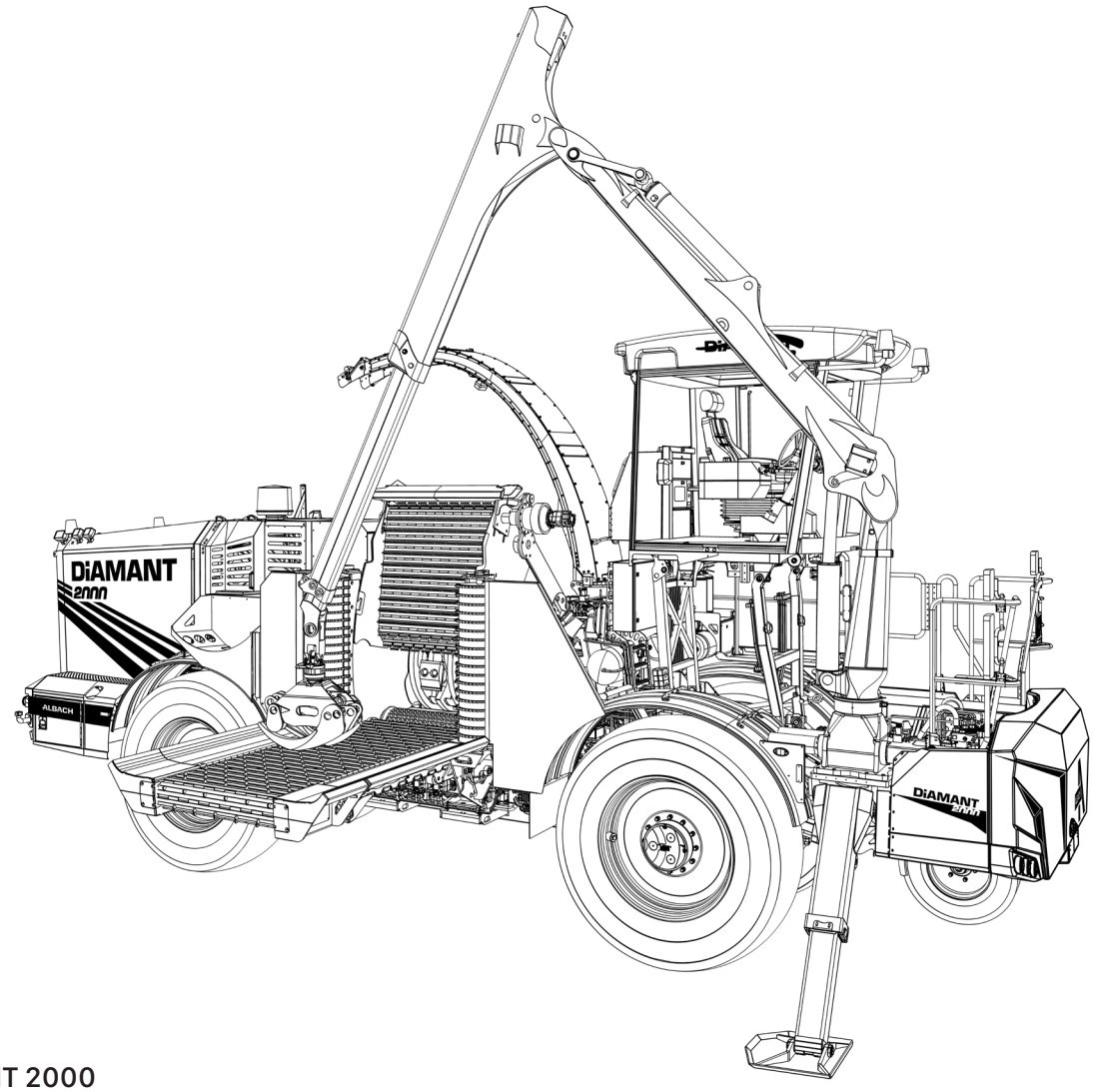

Der DIAMANT 2000

Der DIAMANT 2000 mit Kraftfahrstraßenzulassung bis 80 km/h, überzeugt durch beste Hackgutqualität, die im Gesamtkonzept mit Geländegängigkeit und Langlebigkeit vereint wurde.
Der Rotor das Herzstück des Hackers wird konsequent weiterentwickelt. Bei Bedarf von bester Hackgutqualität kann die Schnittlänge von 15 mm – 60 mm in 2 mm Schritten exakt eingestellt werden. Zur Perfektion der Hackgutqualität wird optional ein hydraulisch verstellbares Sieb angeboten.
Die Konstruktion des aggressiven Einzugs gewährleistet eine gleichmäßige Materialzuführung unter schwierigsten Bedingungen.
Diesel und Krafteinsparungen sind weitere Faktoren die für die neuesten Rotorgenerationen sprechen.
Des weiteren bietet der DIAMANT 2000 einen geräumigen und übersichtlichen Arbeitsplatz. Der Kabinenlift ermöglicht einen komfortable Bedienung beim Hacken und Fahren mit einer Rundumsicht in 4,80 m Augenhöhe.
Mit dem ALBACH Touch Screen Terminal können Sie alle Funktionen einfach steuern und die Maschine auf Ihren Bedürfnissen optimal anpassen. Optional ist ein ALBACH trac Online Diagnose System verfügbar.
Reichweite und die Vielfalt an Fahrzeugpositionen erleichtern den Abtransport und sparen Zeit.
Angetrieben wird die Maschine mit einem 581 kW (790 PS), MAN Motor, ohne Partikelfilter.
Durch ein permanentes Allradsystem mit unabhängigem hydromechanischen Antrieb an zwei Achsen werden auch Bergfahrten oder unwegsames Gelände leicht bewältigt.

ALBACH Maschinenbau AG
Schlierstraße 20
D-85088 Menning

Tel.: +49 / (0) 84 57 / 93 46 88 - 0
email@albach-maschinenbau.de
www.albach-maschinenbau.de

ALBACH

TECHNISCHE DATEN - DIAMANT 2000

Hacker	GEN 6	GEN 7
Einzugsbreite	1 230	1 230
(mit Einzugswalzen):	(1 730) mm	(1 730) mm
Einzugshöhe:	980 mm	980 mm
Rotorgeschwindigkeit:	bis 420 U/min	bis 420 U/min
Max. Durchsatzmenge		
- Materialabhängig:	bis 300 m^3/h	bis ca. 450 m^3/h
Einzug:	Aggressives Steigband, 2 stehende Einzugswalzen, 1 aggressive liegende Einzugswalze	Aggressives Steigband, 2 stehende Einzugswalzen, 1 aggressive liegende Einzugswalze
Einzugsgeschwindigkeit:	materialabhängige 3-Stufenregelung / variabel	materialabhängige 3-Stufenregelung / variabel
Rotordurchmesser:	1 040 mm	1 040 mm
Messerzahl:	6 (optional 12)	6
je nach Ausstattung:	wahlweise Messer oder Klingen	wahlweise Messer oder Klingen
Antrieb Rotor:	mechanisch	mechanisch
Antrieb Beschleuniger:	hydraulisch - variabel einstellbar	hydraulisch - variabel einstellbar
Gegenschneide:	2-seitiger Einsatz / Einzelelemente	2-seitiger Einsatz / Einzelelemente
Abstand Gegenschneide - Messer:	variabel	variabel
Schutz Gegenschneide:	hydr. Überlastsicherung	hydr. Überlastsicherung
Drehrichtung Einzug:	reversierbar	reversierbar

Beschleuniger	GEN 1	GEN 2
Anzahl Wurfschaufel:	6	6
Rotordurchmesser	1 200 mm	1 250 mm
Arbeitsbereich Auswurfturm:	270°	270°
Antrieb:	hydraulisch	hydraulisch
Rotorgeschwindigkeit:	stufenlos verstellbar	stufenlos verstellbar

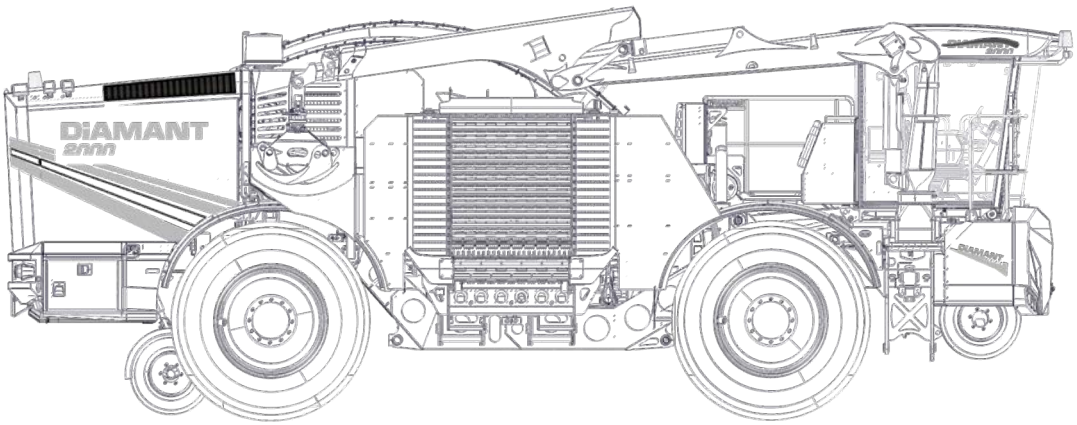

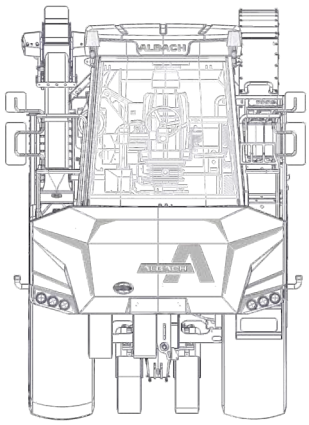

ALBACH Maschinenbau AG
Schlierstraße 20
D-85088 Menning

Tel.: +49 / (0) 84 57 / 93 46 88 - 0
email@albach-maschinenbau.de
www.albach-maschinenbau.de

TECHNISCHE DATEN - DIAMANT 2000

Motor

Motorvariante, Abgasstufe V:	MAN I D4276LE 122 581 kW (790 PS)
Serienmotor, Abgasstufe IV:	VOLVO TAD1671VE 450 kW (612 PS) nur in USA erhältlich
Motorvariante, Abgasstufe IV:	VOLVO TAD16721VE 515 kW (700 PS) nur in USA erhältlich
Hubraum:	16,1 L
Motordrehzahl bei Hackeinsatz:	- 1 700 U/min
Tankinhalt:	995 L
Fahrantrieb 2-Gang Getriebe:	hydromechanisch
Allrad:	permanenter Allradantrieb
Höchstgeschwindigkeit:	80 km/h
Wenderadius:	8,5 m

Kran

wahlweise:	
Epsilon Typ:	S110F
Penz Typ:	12LF
Max. Reichweite:	10,1 m
Lasten bei 10,1 m	1 t

Maße

Länge:	10,34 m
Breite:	2,55 m
Höhe (angehobene Kabine)	3,95 (4,80 Augenhöhe)
Bereifung:	NOKIAN High Speed 645/65R42

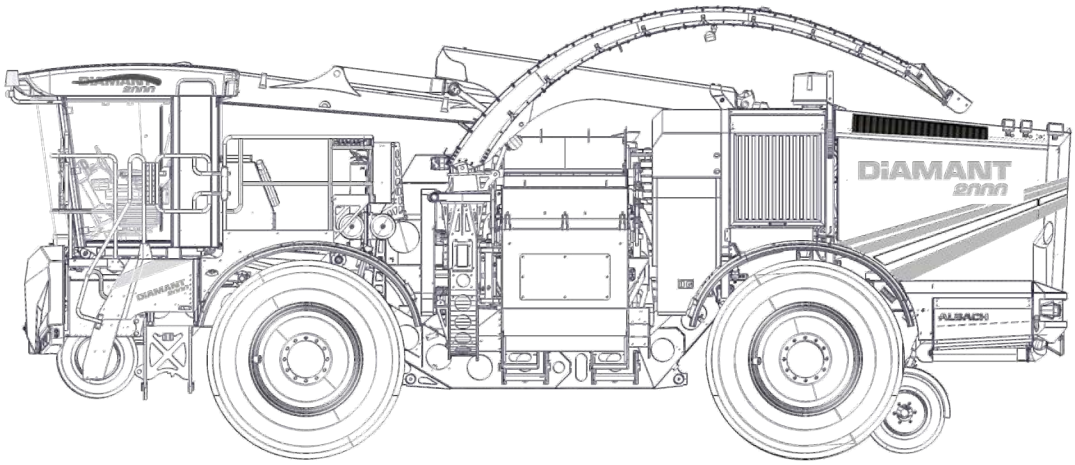

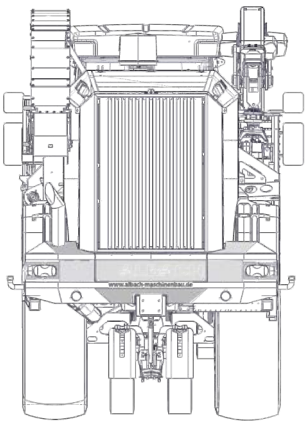

ALBACH Maschinenbau AG
Schlierstraße 20
D-85088 Menning

Tel.: +49 / (0) 84 57 / 93 46 88 - 0
email@albach-maschinenbau.de
www.albach-maschinenbau.de